PRESSACAVI

Pressacavi ed accessori plastici

CARATTERISTICHE TECNICHE	
Normativa: PRESSACAVI: EN 50262 (CEI 20-57); IEC 62444 Filettatura metrica: IEC/EN 60243 Filettatura PG: DIN 40430 RACCORDI E PASSACAVI: EN 61386-1 (CEI 23-80) e EN 60670-1 (CEI 23-48), per quanto applicabili	Temperatura di installazione: Min -25°C Max +65°C (Pressacavi e raccordi tubo cassetta IP66) Min -5°C Max +60°C (Passacavi e raccordi tubo cassetta IP55) Resistenza di isolamento: > 100 MΩ a 500 V Gradi di protezione: IP44; IP55; IP66; IP68 Rigidità dielettrica: 2000 V a 50 Hz Glow wire test: 650 °C pressacavi 750 °C raccordi e passacavi

COMPORTAMENTO AGLI AGENTI CHIMICI ED ATMOSFERICI

Agente	Soluzione salina	Acidi		Basi		Solventi				Olio minerale	Raggi UV
		Concentrati	Diluiti	Concentrate	Diluite	Esano	Benzolo	Acetone	Alcool etilico		
Pressacavi	Resistente	Resistenza limitata	Resistenza limitata	Resistente	Resistente	Resistente	Resistente	Resistente	Resistente	Resistente	Resistenza limitata
Raccordi e passacavi	Resistente	Resistenza limitata	Resistenza limitata	Resistente	Resistente	Resistente	Resistente	Resistente	Resistente	Resistente	Resistenza limitata

Tabelle dimensionali

PRESSACAVI PASSO PG - IP66

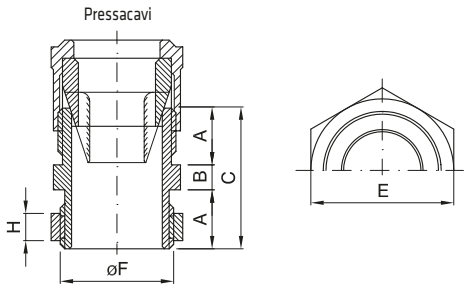

Codice	passo PG	A	B	C	E	H	øF
GW 52 001	7	8	3	19	16	3,5	12,5
GW 52 002	9	9	3,5	21,5	19	4	15,2
GW 52 003	11	10,5	4	25	22	5	18,6
GW 52 004	13,5	12	4,5	28,5	24	5,5	20,4
GW 52 005	16	13	5	31	27	6	22,5
GW 52 006	21	14	6	34	32	6,5	28,3
GW 52 007	29	15	8	38	41	8	37
GW 52 008	36	18	9	45	55	9	47
GW 52 009	42	20	9	49	62	10	54
GW 52 010	48	22	9	53	66	14,5	59,3

PRESSACAVI PASSO PG CON ALLOGGIAMENTO TUBO RIGIDO - IP66

Pressacavi con alloggiamento per tubo rigido

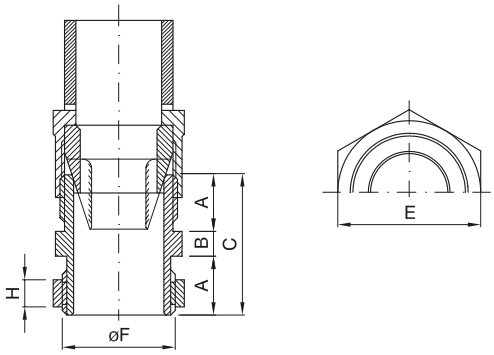

Codice	passo PG	A	B	C	E	H	øF
GW 52 024	13,5	12	4,5	28,5	24	5,5	20,4
GW 52 025	16	13	5	31	27	6	22,5
GW 52 026	21	14	6	34	32	6,5	28,3
GW 52 027	29	15	8	38	41	8	37
GW 52 028	36	18	9	45	55	9	47
GW 52 029	42	20	9	49	62	10	54

PRESSACAVI PASSO PG - IP68

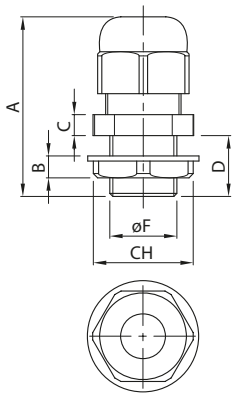

Codice	passo PG	A	B	C	D	CH	øF
GW 52 071	7	31	5.1	4.9	7.8	19	12.5
GW 52 072	9	33.5	5.1	5	7.9	21	15.2
GW 52 073	11	38	5.1	5	7.9	24	18.6
GW 52 074	13.5	38	6	5	9	27	20.4
GW 52 075	16	41	6	6	10	30	22.5
GW 52 076	21	46	7	6	11	36	28.3
GW 52 077	29	51	8.1	7	10.5	46	37
GW 52 078	36	66	8	7.8	14.6	59	47
GW 52 079	42	65.5	7.8	8.9	14.8	65	54
GW 52 080	48	65.5	8	8.8	15.7	70	59.3

PRESSACAVI METRICI - IP68

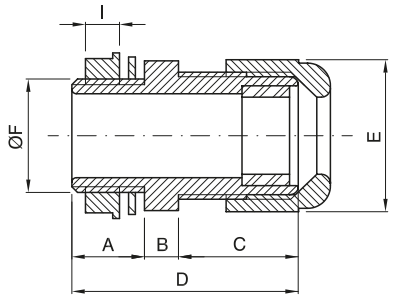

Codice	øF	A	B	C	D	E	I
GW 52 042	M12x1,25	8	5	14	27	17	5
GW 52 043	M16x1,5	15	5	18	38	22	5
GW 52 044	M20x1,5	13	6	22	41	27	6
GW 52 045	M25x1,5	14,5	6	22	42,5	33	7
GW 52 046	M32x1,5	15	7	27	49	42	8
GW 52 047	M40x1,5	18	9	33	60	54	8
GW 52 048	M50x1,5	14,5	9	34,5	58	61	8
GW 52 049	M63x1,5	25,5	7,8	44	77,3	75,7	11

Per informazioni tecniche contattate il SAT o visitate il sito gewiss.com

PRESSACAVI PASSO PG - IP54

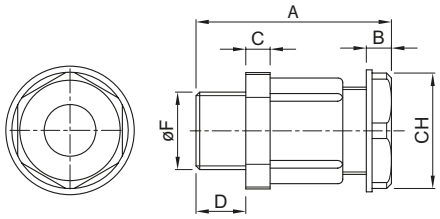

Codice	passo PG	A	B	C	D	CH	øF
GW 52 081	7	31,3	6,1	6	7,9	13	12.5
GW 52 082	9	32,8	6,1	6,5	8,2	16	15.2
GW 52 083	11	34,4	6	6,2	7,8	19	18.6
GW 52 084	13.5	37	6	6,2	9	21	20.4
GW 52 085	16	40	7	7,2	10	23	22.5
GW 52 086	21	45,5	8,3	8	11,3	30	28.3
GW 52 087	29	51,3	9,3	7,8	11,3	40	37
GW 52 088	36	64,2	10	10	13	49	47

TAPPI DI CHIUSURA - IP65

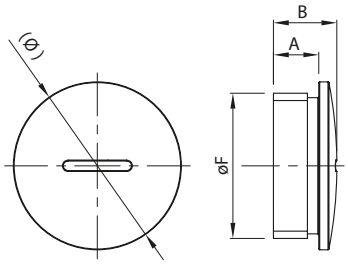

Codice	passo M/PG	(Ø)	A	B	øF
GW 52 372	M12	15	6	8.4	12
GW 52 373	M16	20	7	10	16
GW 52 374	M20	25	6	9	20
GW 52 375	M25	30	10	14	25
GW 52 376	M32	37	10	14	32
GW 52 377	M40	46	10	15	40
GW 52 378	M50	56	13.5	20	50
GW 52 379	M63	70	15	20	63
GW 52 361	PG7	15	6	8	12.5
GW 52 362	PG9	19	6	8.5	15.2
GW 52 363	PG11	22	6	8.5	18.6
GW 52 364	PG13.5	25	6	8.5	20.4
GW 52 365	PG16	27	6	8.5	22.5
GW 52 366	PG21	33	8	12	28.3
GW 52 367	PG29	44.5	8	11	37
GW 52 368	PG36	55.6	10	14	47
GW 52 369	PG42	62	10	16	54
GW 52 370	PG48	68	12	17	59.3

O-RING PER TAPPI DI CHIUSURA

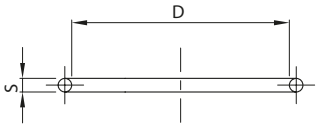

Codice	passo M/PG	D	S
GW 52 452	M12	10	1.5
GW 52 453	M16	12	1.5
GW 52 454	M20	17	1.8
GW 52 455	M25	22	2
GW 52 456	M32	29	2
GW 52 457	M40	35	2
GW 52 458	M50	43	2
GW 52 459	M63	55	2
GW 52 441	PG7	10	12.5
GW 52 442	PG9	12	15.2
GW 52 443	PG11	16	18.6
GW 52 444	PG13.5	17	20.4
GW 52 445	PG16	18	22.5
GW 52 446	PG21	26	28.3
GW 52 447	PG29	33	37
GW 52 448	PG36	43	47
GW 52 449	PG42	50	54
GW 52 450	PG48	55	59.3

Per informazioni tecniche contattate il SAT o visitate il sito gewiss.com

DADI DI FISSAGGIO

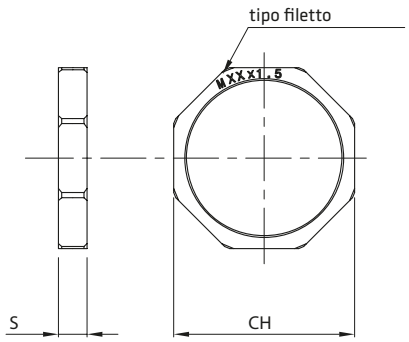

Codice	passo M/PG	S	CH
GW 52 352	M12	5	18
GW 52 353	M16	5	22
GW 52 354	M20	6	26
GW 52 355	M25	6	32
GW 52 356	M32	7	41
GW 52 357	M40	7	50
GW 52 358	M50	8	60
GW 52 359	M63	8	75
GW 52 341	PG7	5	12.5
GW 52 342	PG9	5	15.2
GW 52 343	PG11	5	18.6
GW 52 344	PG13.5	6	20.4
GW 52 345	PG16	6	22.5
GW 52 346	PG21	7	28.3
GW 52 347	PG29	7	37
GW 52 348	PG36	8	47
GW 52 349	PG42	8	54
GW 52 350	PG48	8	59.3

RACCORDI TUBO/CASSETTA - IP66

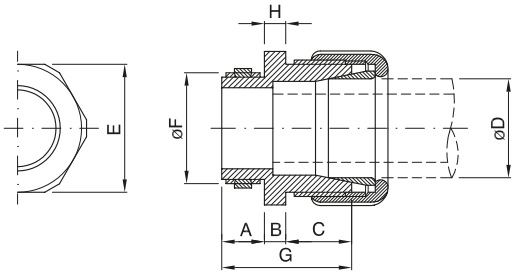

Codice	passo PG	A	B	C	G	H	øD	E	øF
GW 50 415	13.5	11	4	12,5	27,5	6	16	23	20.4
GW 50 416	16	12,5	5	15,5	33	6,5	20	29	22.5
GW 50 417	21	12,5	5	18,5	36	8	25	40	28.3
GW 50 418	29	14	6	22	42	9	32	54	37
GW 50 419	36	16	8	26	50	10	40	59	47
GW 50 420	42	18	10	30	58	14,5	50	64	54

RACCORDI TUBO/CASSETTA IP 44

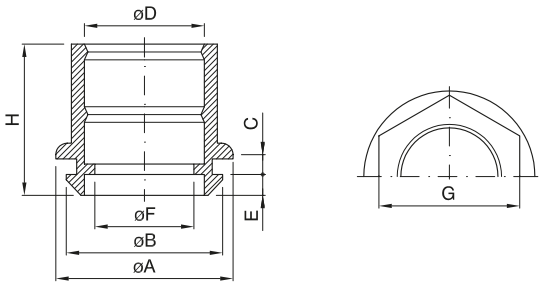

Codice	øA	øB	C	øD	E	øF	G	H
GW 50 421	31	23	2	16	4,5	12	22	26
GW 50 422	31	23	2	20	4,5	16	24	26
GW 50 423	36,5	29	2,5	20	4,5	16	24	32
GW 50 424	36,5	29	2,5	25	4,5	21	30	32
GW 50 425	45	37	3	32	5	28	36	40
GW 50 426	52	37	3	40	5	31	46	50
GW 50 427	62	48	3,5	50	5	41,5	55	52

PASSACAVI IP 55

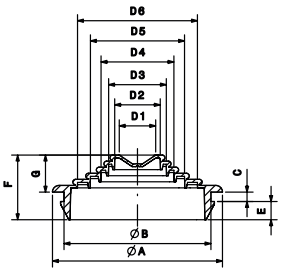

Codice	øA	øB	C	E	F	G	D1	D2	D3	D4	D5	D6
GW 50 428	23.5	20	3	2.5	14	8.5	4.5	16	-	-	-	-
GW 50 429	29.6	23.4	2.2	3.9	12.1	6	4-14	16	20	-	-	-
GW 50 430	34.5	29.2	2.5	4.1	14.6	8	4-14	16	20	25	-	-
GW 50 431	45	37.9	3.1	4.1	17.4	10.2	4-14	16	20	25	32	-
GW 50 432	56	48.4	3.1	6	21.3	12.2	4-14	16	20	25	32	40

Per informazioni tecniche contattate il SAT o visitate il sito gewiss.com

PRESSACAVI ED ACCESSORI METALLICI

CARATTERISTICHE TECNICHE	
Normativa:	Materiale: ottone nichelato
PRESSACAVI: EN 50262 (CEI 20-57); IEC 62444	Temperatura di installazione:
Filettatura metrica: IEC/EN 60243	Min -30°C Max +100°C
Filettatura PG: DIN 40430	Grado di protezione IP: IP65; IP68 a 3 bar

Tabelle dimensionali

PRESSACAVI PASSO PG E METRICO - IP65

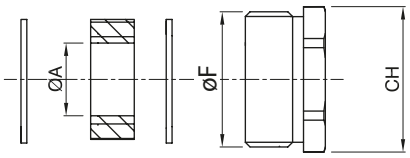

Codice	passo M/PG	CH	Guarn.1 Ø A	Guarn.2 Ø A	Guarn.3 Ø A	Guarn.4 Ø A	øF
GW 76 841	PG11	18	7.5	10	12.5		18.6
GW 76 842	PG13.5	20	7.5	10	12.5		20.4
GW 76 843	PG16	22	7.5	10	12.5	15	22.5
GW 76 844	PG21	28	10	13	16	19	28.3
GW 76 845	PG29	37	18	21	24	27	37
GW 76 846	PG36	47	24	27	30	33	47
GW 76 847	PG42	54	30	33	36	39	54
GW 76 848	M20	20	4	7	10	13	20
GW 76 849	M25	25	8.5	11.5	14.5	17.5	25
GW 76 850	M32	32	16	19	22	25	32
GW 76 851	M40	40	23	26	29	32	40
GW 76 852	M50	50	30	33	36	39	50

PRESSACAVI PASSO PG E METRICO - IP68

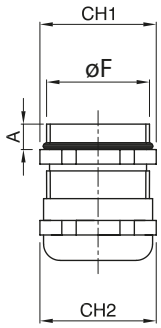

Codice	passo M/PG	CH1	CH2	A	øF
GW 76 825	PG11	20	20	6	18.6
GW 76 826	PG13.5	22	22	6.5	20.4
GW 76 827	PG16	24	24	6.5	22.5
GW 76 828	PG21	30	30	7	28.3
GW 76 829	PG29	40	40	8	37
GW 76 830	PG36	50	50	9	47
GW 76 897	PG42	60	60	9	54
GW 76 894	M12	14	14	6	12
GW 76 896	M16	20	20	6	16
GW 76 831	M20	24	24	6.5	20
GW 76 832	M25	30	30	7	25
GW 76 833	M32	40	40	8	32
GW 76 834	M40	50	50	9	40
GW 76 835	M50	60	60	9	50
GW 76 895	M63	68	68	10	63

AMPLIATORI - IP65

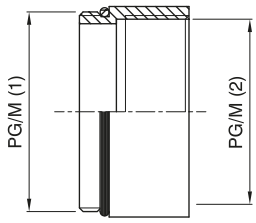

Codice	PG/M1	PG/M2
GW 76 865	PG11	PG13.5
GW 76 866	PG13.5	PG16
GW 76 867	PG16	PG21
GW 76 868	PG21	PG29
GW 76 869	PG29	PG36
GW 76 870	M20	M25
GW 76 871	M25	M32
GW 76 872	M32	M40
GW 76 873	M40	M50

TAPPI DI CHIUSURA – IP65

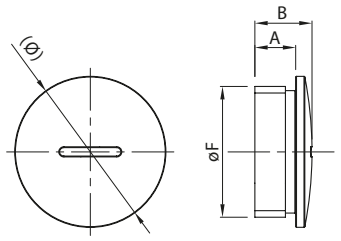

Codice	passo M/PG	A	B	Ø C	øF
GW 76 972	M12	6,5	9,5	14	12
GW 76 973	M16	6	9	20	16
GW 76 975	M20	6,5	8,5	22	20
GW 76 976	M25	7	10	27	25
GW 76 977	M32	8	11	34	32
GW 76 978	M40	9	13	44	40
GW 76 979	M50	10	15	54	50
GW 76 974	M63	10	16	68	63
GW 76 980	PG11	6	9	20	18.6
GW 76 981	PG13,5	6,5	9,5	22	20.4
GW 76 982	PG16	6,5	9,5	24	22.5
GW 76 983	PG21	7	11	30	28.3
GW 76 984	PG29	8	12	39	37
GW 76 985	PG36	9	15	50	47
GW 76 986	PG42	10	16	57	54

DADO DI FISSAGGIO

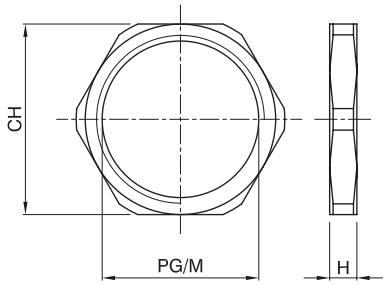

Codice	PG/M	CH	H
GW 76 966	M12	15	2.8
GW 76 951	M16	19	2.8
GW 76 952	M20	23	3
GW 76 953	M25	29	3.5
GW 76 954	M32	36	4
GW 76 955	M40	45	4.5
GW 76 956	M50	55	5.5
GW 76 967	M63	70	6
GW 76 957	PG11	21	3
GW 76 958	PG13.5	23	3
GW 76 959	PG16	26	3
GW 76 960	PG21	32	3.5
GW 76 961	PG29	41	4
GW 76 962	PG36	51	5
GW 76 963	PG42	60	5

PRESSACAVI ED ACCESSORI PLASTICI E METALLICI PER AMBIENTI ATEX

Atex

CARATTERISTICHE TECNICHE	
Normativa: EN 50262 (CEI 20-57); IEC 62444; EN 60079-0 (CEI 31-70); EN 60079-7 (CEI 31-65); EN 60079-31 (CEI 31-89)	Materiale: Ottone nichelato (pressacavi metallici)
Filettatura metrica: IEC/EN 60243	Temperatura di installazione: Min -20°C Max +95°C
Filettatura PG: DIN 40430	Grado di protezione: IP68 a 10 bar

COMPORTAMENTO AGLI AGENTI CHIMICI ED ATMOSFERICI

Agente	Soluzione salina	Acidi		Basi		Solventi				Olio minerale	Raggi UV
		Concentrati	Diluiti	Concentrate	Diluite	Esano	Benzolo	Acetone	Alcool etilico		
Pressacavi metallici	Resistente	Resistente	Resistente	Resistente	Resistente	Resistente	Resistente	Resistente	Resistente	Resistente	Resistente

Tabelle dimensionali

PRESSACAVI IN OTTONE NICHELATO PASSO METRICO E PG – IP68

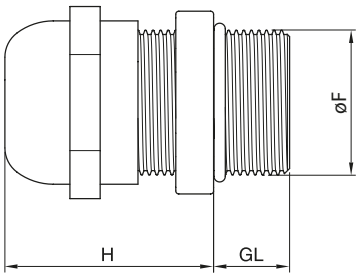

Codice	passo M/PG	H	GL	øF
GW 76 901	PG7	19	10	12.5
GW 76 902	PG9	21	10	15.2
GW 76 903	PG11	24	10	18.6
GW 76 904	PG13,5	23	10	20.4
GW 76 905	PG16	23	10	22.5
GW 76 906	PG21	24	12	28.3
GW 76 907	PG29	29	12	37
GW 76 908	PG36	35	15	47
GW 76 909	PG42	37	15	54
GW 76 910	PG48	38	15	59,3
GW 76 921	M12	19	10	12
GW 76 922	M16	22	10	16
GW 76 923	M20	24	10	20
GW 76 924	M25	26	12	25
GW 76 925	M32	31	12	32
GW 76 926	M40	37	15	40
GW 76 927	M50	37	15	50
GW 76 928	M63	38	15	63

DADI DI FISSAGGIO IN OTTONE NICHELATO PASSO PG E METRICI

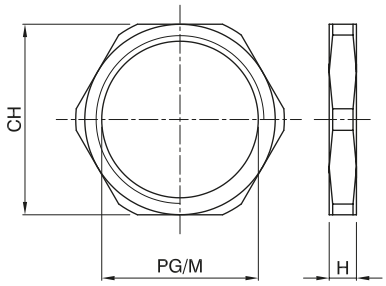

Codice	PG/M	H	CH
GW 76 941	PG7	2,8	15
GW 76 942	PG9	2,8	18
GW 76 957	PG11	3	21
GW 76 958	PG13,5	3	23
GW 76 959	PG16	3	26
GW 76 960	PG21	3,5	32
GW 76 961	PG29	4	41
GW 76 962	PG36	5	51
GW 76 963	PG42	5	60
GW 76 943	PG48	5,5	64
GW 76 949	M12	2,8	15
GW 76 951	M16	2,8	19
GW 76 952	M20	3	23
GW 76 953	M25	3,5	29
GW 76 954	M32	4	36
GW 76 955	M40	4,5	45
GW 76 956	M50	5,5	55
GW 76 950	M63	6,0	70

ACCESSORI DI FISSAGGIO PER TUBI E CAVI

Fissaggi plastici per tubi e cavi

CARATTERISTICHE TECNICHE	
Normativa: EN 61386-1 (CEI 23-80) per quanto applicabile	Rigidità dielettrica: 2000 V a 50 Hz
Temperatura di installazione: Min -5°C Max +60°C	Glow wire test: 750°C
Resistenza di isolamento: > 100 MΩ a 500 V	

COMPORTAMENTO AGLI AGENTI CHIMICI ED ATMOSFERICI

Agente	Soluzione salina	Acidi		Basi		Solventi				Olio minerale	Raggi UV
		Concentrati	Diluiti	Concentrate	Diluite	Esano	Benzolo	Acetone	Alcool etilico		
50 AC Supporti	Resistente	Resistenza limitata	Resistenza limitata	Resistente	Resistente	Resistente	Resistente	Resistente	Resistente	Resistente	Resistenza limitata
50 AC Accessori	Resistente	Resistente	Resistente	Resistente	Resistente	Resistente	Resistenza limitata	Resistenza limitata	Resistente	Resistente	Resistente

Tabelle dimensionali

SUPPORTI A SCATTO IN POLIMERO ANTIURTO

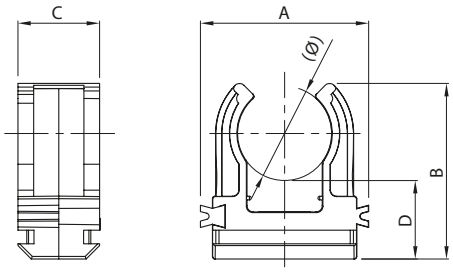

Codice	Ø Tubo	A	B	C	D
GW 50 601	16	27	28	13	12.5
GW 50 602	20	31	31	13	12.5
GW 50 603	25	36	34	13	12.5
GW 50 604	32	42	38	13	12.5
GW 50 628	40	51	44	13	12.5
GW 50 629	50	63	51	13	12.5

SUPPORTI A COLLARE IN POLIMERO ANTIURTO

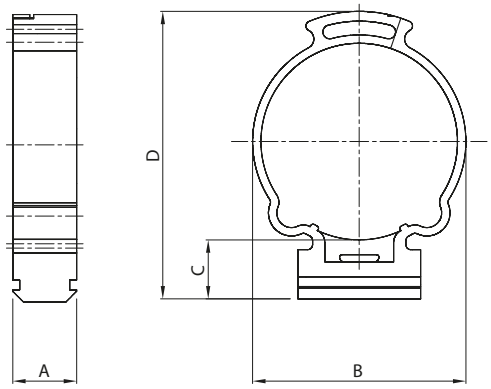

Codice	Ø Tubo	A	B	C	D
GW 50 605	16	13	25	13	37
GW 50 606	20	13	26	13	43
GW 50 607	25	13	31	13	47
GW 50 608	32	13	38	13	55
GW 50 630	40	13	47	13	61
GW 50 631	50	13	57	13	71

Per informazioni tecniche contattate il SAT o visitate il sito gewiss.com

GUIDA COMPONIBILE AD INCASTRO PER FISSAGGIO SUPPORTI IN POLIMERO ANTIURTI

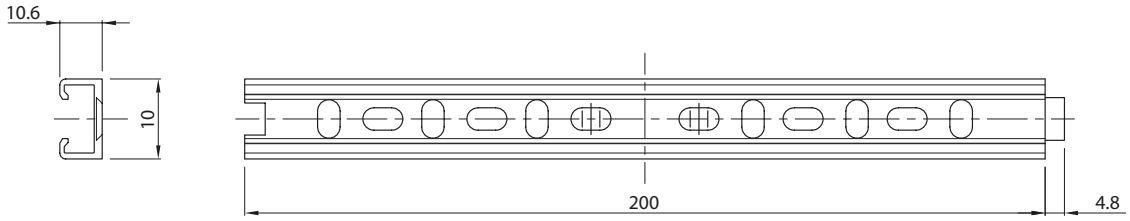

GW 50 609

SUPPORTI A COLLARE CON FISSAGGIO AUTOMATICO A PRESSIONE

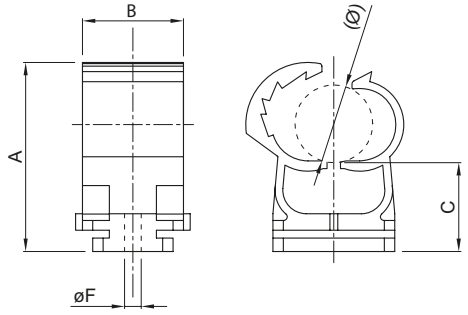

Codice	Ø Tubo	A	B	C	D
GW 50 641	16	37	20	9	4,4
GW 50 642	20 - 25	47		14 - 10	
GW 50 643	25 - 32	53		14 - 9	
GW 50 644	40	68		11	

GUIDA PER SUPPORTI A COLLARE CON FISSAGGIO AUTOMATICO A PRESSIONE

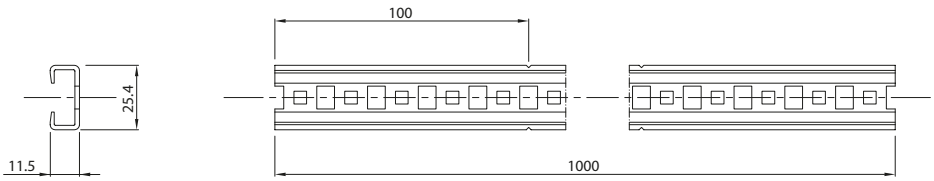

GW 50 645

SUPPORTI A MORSETTO MULTIDIAMETRO

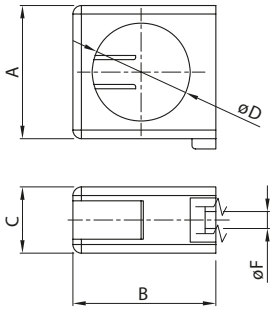

Codice	Dimensione	Ø D	Ø F	A	B	C	D
GW 50 651	16-20	23	4	30,5	33,7	15,7	51,6
GW 50 652	25-32	49	4	45	48,9	15,7	66,7
GW 50 653	40-50	54	4	69,3	72,3	16,8	82,4

Per informazioni tecniche contattate il SAT o visitate il sito gewiss.com

COLLARI DI FISSAGGIO

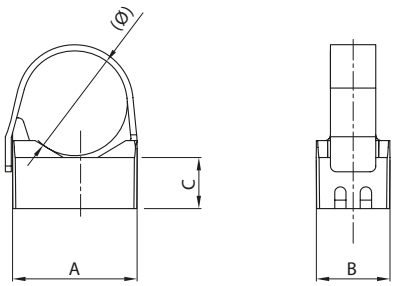

Codice	(Ø) Tubo	A	B	C
DX 51 120	16-20	23	13	9

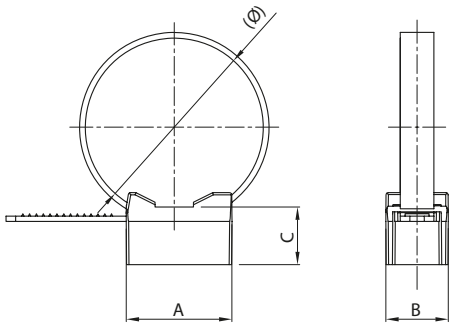

Codice	(Ø) Tubo	A	B	C
DX 51 232	16 - 32	21	13	12
DX 51 263	25 - 63	42		

TASSELLI DI FISSAGGIO

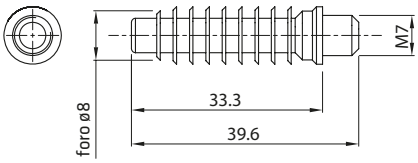

DX 51 308

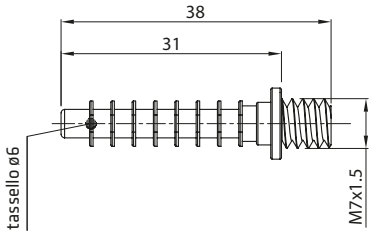

DX 51 306

GRAFFETTA SINGOLA SENZA CHIODO

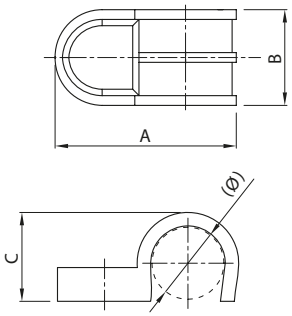

Codice	(Ø) Tubo	A	B	C
GW 50 671	16	41	23	18
GW 50 672	20	45		22
GW 50 673	25	48		26,5

GRAFFETTA DOPPIA SENZA CHIODO

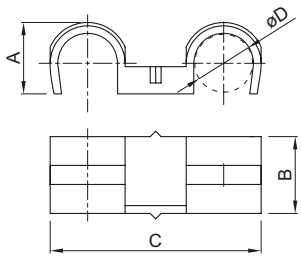

Codice	Diametro	A	B	C
GW 50 681	16	16	22,6	58
GW 50 682	20	21	22,6	62
GW 50 683	25	26	22,6	70

Per informazioni tecniche contattate il SAT o visitate il sito gewiss.com

SUPPORTO A SCATTO CON TASSELLO INCORPORATO

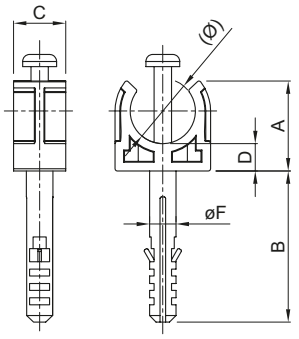

Codice	Ø Tubo	Ø F	A	B	C	D
GW 50 706	16	6	21	31	12	6
GW 50 707	20	6	23,5	31	12	6
GW 50 708	25	6	27	31	12	6
GW 50 709	32	8	39	41	14	10

SUPPORTO A COLLARE CON TASSELLO INCORPORATO

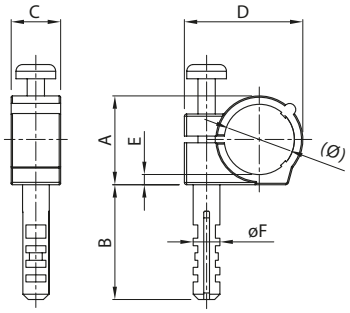

Codice	Ø Tubo	A	B	C	D	E	(Ø) F
GW 50 716	16	21	26	11	27	2,5	6
GW 50 717	20	28	31	13,5	37	4	8
GW 50 718	25	36	41	18	48		10

SUPPORTO A COLLARE DOPPIO CON TASSELLO INCORPORATO

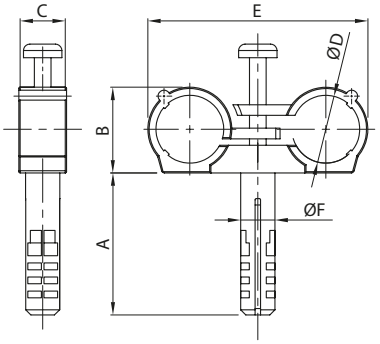

Codice	Ø D	Ø F	A	B	C	E
GW 50 726	16,3	8	33,5	21	11	51,6
GW 50 727	20,4	10	43,5	28,8	13,5	66,7
GW 50 728	26	10	43,5	35,9	18	82,4

SUPPORTO A FASCETTA CON TASSELLO INCORPORATO

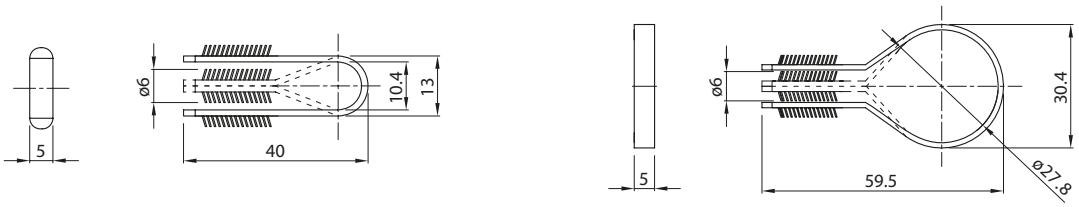

Per informazioni tecniche contattate il SAT o visitate il sito gewiss.com

GRAFFETTA SINGOLA CON TASSELLO INCORPORATO

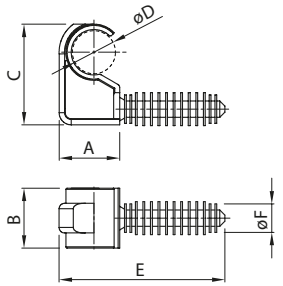

Codice	Diametro	A	B	C	E	F
GW 50 776	16	20	20	33,3	54,8	8
GW 50 777	20	23,7	20	35,5	58,5	8
GW 50 778	25	27,5	20	40,3	62,4	8

GRAFFETTA DOPPIA CON TASSELLO INCORPORATO

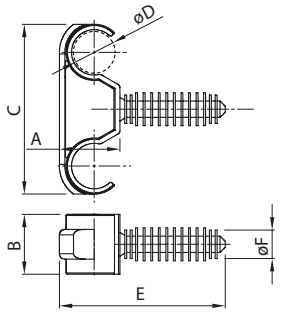

Codice	Diametro	A	B	C	E	F
GW 50 786	16	20	20	54,8	56,1	8
GW 50 787	20	23,7	20	58,5	60,1	8
GW 50 788	25	27,5	20	62,4	70,1	8

GRAFFETTE IN POLIMERO ANTIURTO CON CHIODO IN ACCIAIO TEMPERATO

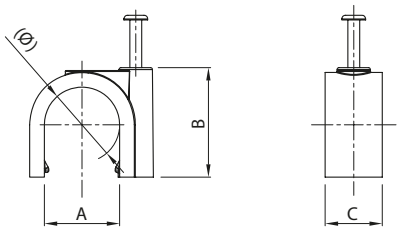

Codice	Colore	(Ø) Cavo	A	B	C
GW 50 610	Grigio	3 - 4	4	6,5	6,4
GW 50 611	Grigio	5 - 6	5,4	9,4	6,5
GW 50 621	Bianco				
GW 50 612	Grigio	7 - 8	8	13	6,9
GW 50 622	Bianco				
GW 50 613	Grigio	9 - 10	9,3	13,8	6,8
GW 50 614	Grigio	11 - 12	11	15,8	9
GW 50 615	Grigio	13 - 14	14	20	9
GW 50 616	Grigio	15 - 16	15,8	21	12
GW 50 617	Grigio	19 - 20	18,4	22,8	11
GW 50 618	Grigio	21 - 22	20,3	27,5	12,3
GW 50 619	Grigio	25 - 26	22,5	31,2	13
GW 50 620	Grigio	31 - 32	33,3	39,3	14

GRAFFETTE PIATTE IN POLIMERO ANTIURTO CON CHIODO IN ACCIAIO TEMPERATO

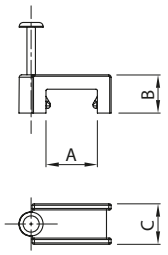

Codice	(Ø) Cavo	A	B	C
GW 50 623	5-6	5,8	5,8	7
GW 50 624	7-8	7,7	6,7	7,5
GW 50 625	10-11	10,8	8	8,7

GRAFFA DI FISSAGGIO PER CAVI

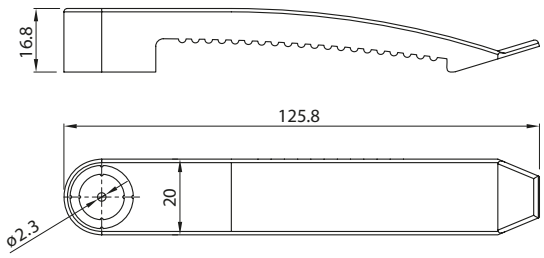

GW 50 691

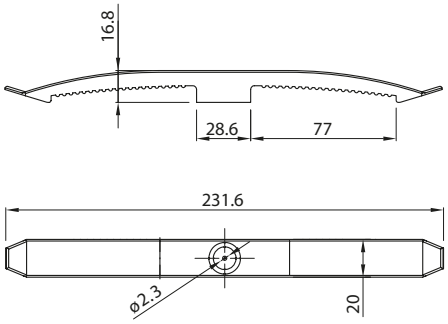

GW 50 692

Per informazioni tecniche contattate il SAT o visitate il sito gewiss.com

Fissaggi metallici per tubi e cavi

COLLARI IN ACCIAIO ZINCATO

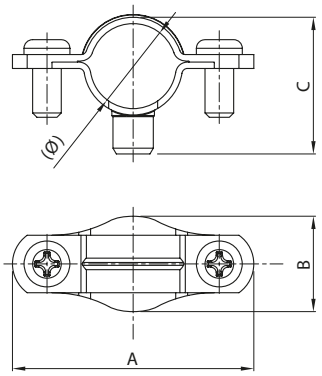

(Ø) Cavo/Tubo	Codice	A	B	C
10-11	**GW 50 801**	39	15	15
12-13	**GW 50 802**	37,6	19	15,2
14-15	**GW 50 803**		20,1	15,4
16-17	**GW 50 804**	42,6	21	16,3
19-20	**GW 50 805**	45,5	25	16
21-22	**GW 50 806**	45	26,8	16,5
25-26	**GW 50 807**	47,5	31	15,8
31-32	**GW 50 808**	55,4	37,4	15,3
38-40	**GW 50 809**	64,8	44,9	16,2
48-50	**GW 50 810**	76,5	55	15,4

COLLARI IN ACCIAIO ZINCATO CON TASSELLO INCORPORATO

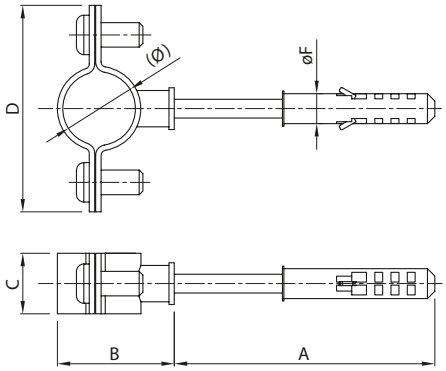

(Ø) Cavo/Tubo	Codice	A	B	C	D	(Ø) F
16-17	**GW 50 841**	55,2	23,8	12,2	42	6
19-20	**GW 50 842**	55,5	28,5	12,2	45	
25-26	**GW 50 843**	76,8	33,2	14	48,7	8
31-32	**GW 50 844**	76,2	41,8	12,2	57,4	
38-40	**GW 50 845**	77,1	46,9	16,2	62,7	
48-50	**GW 50 846**	76,8	58,2	16,2	78,5	

GRAFFETTE IN ACCIAIO ZINCATO

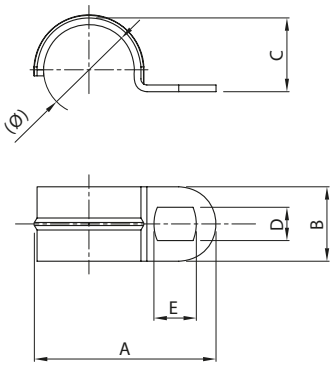

(Ø) Cavo/Tubo	Codice	A	B	C	D	E
10÷11	**GW 50 811**	33,3	14	11	6,5	12
12÷13	**GW 50 812**	39		12,7		
14÷15	**GW 50 813**	35		14,8		
16÷17	**GW 50 814**	43,6		16,4		
19÷20	**GW 50 815**	46		21,5		14
21÷22	**GW 50 816**	46,5		23,8		
25÷26	**GW 50 817**	49,3		26,8		
31÷32	**GW 50 818**	59,4	16	33,5		
38÷40	**GW 50 819**	68,7		42,8		
48÷50	**GW 50 820**	76		54,6		

CAVALLOTTI IN ACCAIO ZINCATO

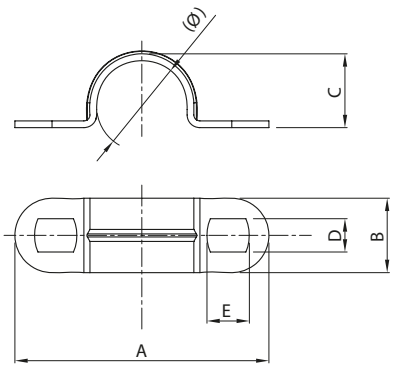

(Ø) Cavo/Tubo	Codice	A	B	C	D	E
10-11	**GW 50 821**	42,9	10	11,8	4,8	7
12-13	**GW 50 822**	51,8	12	13,8		
14-15	**GW 50 823**	50,8		15,8		
16-17	**GW 50 824**	53,5		17,3		
19-20	**GW 50 825**	56,5		21,5		
21-22	**GW 50 826**	63,4		23,6		
25-26	**GW 50 827**	68	14	27		
31-32	**GW 50 828**	78		33,5	6,5	10
38-40	**GW 50 829**	83,8		41,6		
48-50	**GW 50 830**	95,8		53		

Per informazioni tecniche contattate il SAT o visitate il sito gewiss.com

Fissaggi metallici per tubi e cavi

BANDELLE DI FISSAGGIO PER TUBI

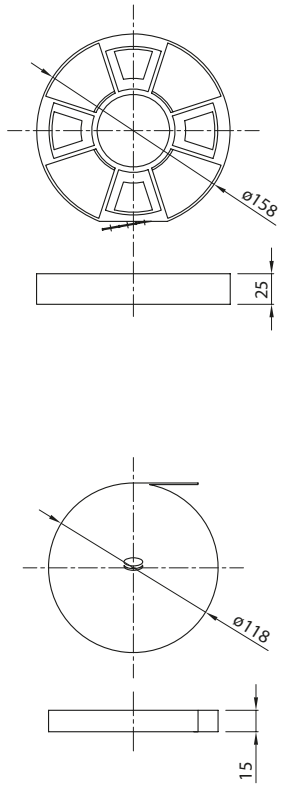

KIT PER CHIODATURA MANUALE

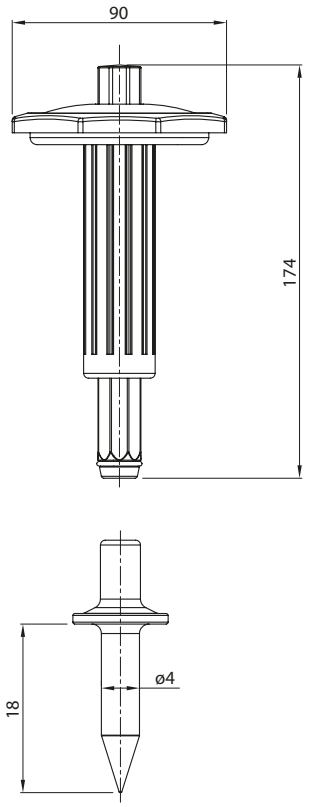

Dispenser per accessori

VALIGETTA DISPENSER

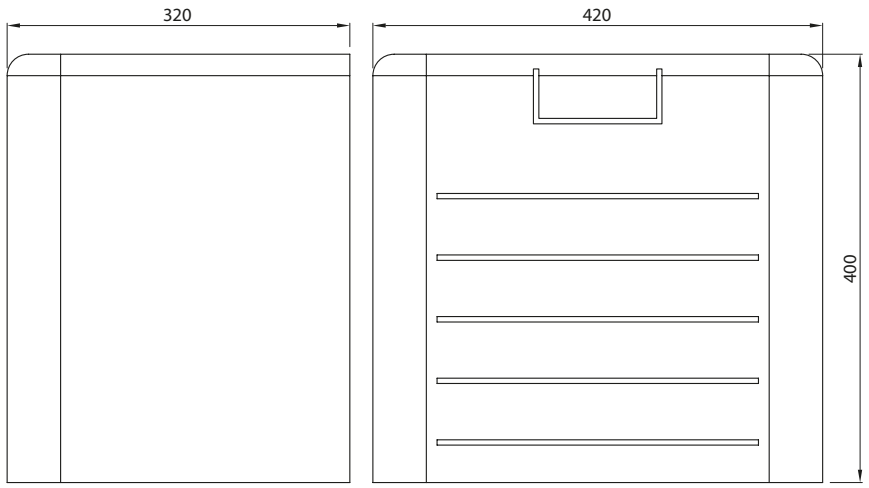

GW 52 420

Per informazioni tecniche contattate il SAT o visitate il sito gewiss.com

52 FS - FASCETTE PER CABLAGGIO

CARATTERISTICHE TECNICHE	
Normativa: EN 62775 (CEI 23-113)	Materiale: poliammide 66 (cablaggio standard), Halogen Free secondo CEI EN 50267-2-2 poliammide 66 caricato con carbonato "A" (cablaggio impieghi gravosi)
Corrosività dei fumi: < 5%	Indice limite di ossigeno: 27% (cablaggio standard); 29% (cablaggio impieghi gravosi)
Resistenza alla fiamma secondo UL 94: V2	Temperatura minima di installazione: -5°C
Range di temperatura di servizio: -40°C +85°C (punte Max 135°C)	

COMPORTAMENTO AGLI AGENTI CHIMICI ED ATMOSFERICI

Soluzione salina	Acidi		Basi		Solventi				Olio minerale	Raggi UV
	Concentrati	Diluiti	Concentrate	Diluite	Esano	Benzolo	Acetone	Alcool etilico		
Resistente	Resistenza limitata	Resistenza limitata	Resistenza limitata	Resistente	Resistente	Resistente	Resistente	Resistente	Resistente	Resistente

Tabelle dimensionali

FASCETTE PER CABLAGGIO STANDARD E PER IMPIEGHI GRAVOSI

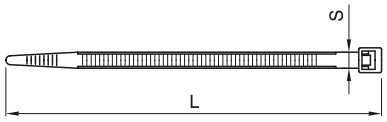

Codice	S (mm)	L (mm)	Codice	S (mm)	L (mm)	Codice	S (mm)	L (mm)	Codice	S (mm)	L (mm)
GW 52 231	2,4	75	GW 52 235	3,6	150	GW 52 239	4,8	280	GW 52 243	9	914
GW 52 251			GW 52 255			GW 52 259			GW 52 263		
GW 52 232	2,5	96	GW 52 236	3,6	203	GW 52 240	4,8	368			
GW 52 252			GW 52 256			GW 52 260					
GW 52 233	2,5	140	GW 52 237	3,6	292	GW 52 241	7,6	380			
GW 52 253			GW 52 257			GW 52 261					
GW 52 234	2,5	203	GW 52 238	4,8	190	GW 52 242	9	610			
GW 52 254			GW 52 258			GW 52 262					

FASCETTE RIAPRIBILI

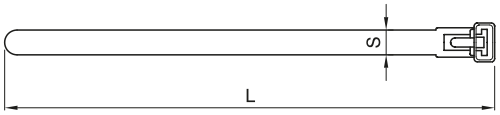

Codice	S (mm)	L (mm)
GW 52 271	7,6	150
GW 52 272	7,6	200
GW 52 273	7,6	300

FASCETTE CON OCCHIELLO

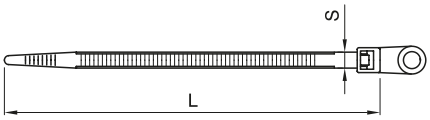

Codice	S (mm)	L (mm)	Ø foro (mm)
GW 52 281	2,5	100	ø 4,8
GW 52 282	2,5	110	ø 4,8

52 FS - FASCETTE PER ESTERNO- LOW TEMPERATURE RESISTANCE (L.T.R.)

CARATTERISTICHE TECNICHE	
Normativa: EN 62775 (CEI 23-113)	Range di temperatura di servizio: -45°C; +85°C (punte Max* 120°C)
Umidità assorbita: ≤1%	Range di temperatura di installazione: -30°C; +60°C
Resistenza alla fiamma secondo UL 94: HB	Materiale: poliammide 12, Halogen Free secondo CEI EN 50267-2-2
Rigidità dielettrica 28 kV/mm	Indice limite di ossigeno: 22.5%

*Per brevi periodi.

COMPORTAMENTO AGLI AGENTI CHIMICI ED ATMOSFERICI										
Soluzione salina	Acidi		Basi		Solventi				Olio minerale	Raggi UV
	Concentrati	Diluiti	Concentrate	Diluite	Esano	Benzolo	Acetone	Alcool etilico		
Resistente	Resistenza limitata	Resistenza limitata	Resistenza limitata	Resistente	Resistente	Resistente	Resistente	Resistente	Resistente	Resistente

Tabelle dimensionali

FASCETTE L.T.R. SINGOLA TESTINA

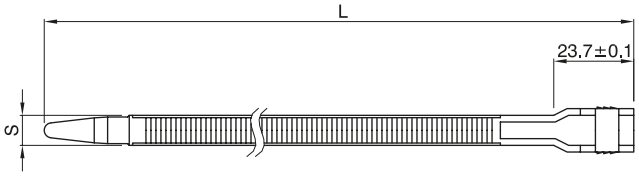

Codice	S (mm)	L (mm)
GW 52 201	6	115
GW 52 202	6	180
GW 52 203	6	290
GW 52 204	9	180

FASCETTE L.T.R. DOPPIA TESTINA

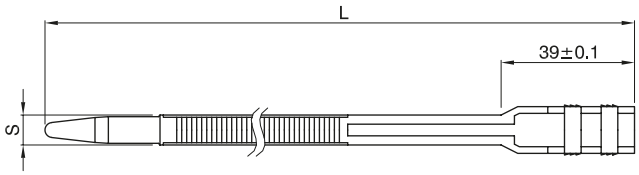

Codice	S (mm)	L (mm)
GW 52 205	9	265
GW 52 206	9	360
GW 52 207	9	510
GW 52 208	9	760

44 MS - MORSETTI VOLANTI E MORSETTIERE SCOMPONIBILI

CARATTERISTICHE TECNICHE	
Normativa: EN 60998-1 (CEI 23-20); EN 60998-2-1 (CEI 23-21)	Resistenza al calore: termopressione con biglia 125°C
Tensione di isolamento: 450 V	Resistenza al calore anormale e al fuoco: Glow wire test 850°C
Protezione contro i contatti diretti: IP XXB	Temperatura di utilizzo massima: 85°C

44 MM - MORSETTIERE MULTIPOLARI

CARATTERISTICHE TECNICHE	
Normativa: EN 60998-1 (CEI 23-20); EN 60998-2-1 (CEI 23-21)	Resistenza al calore: termopressione con biglia 125°C
Tensione di isolamento: 450 V (morsettiere fissaggio a pressione); 750 V (morsettiere fissaggio a vite)	Resistenza al calore anormale e al fuoco: Glow wire test 850°C
Protezione contro i contatti diretti: IP XXA	Temperatura di utilizzo massima: 85°C

Tabelle dimensionali

MORSETTIERE MULTIPOLARI

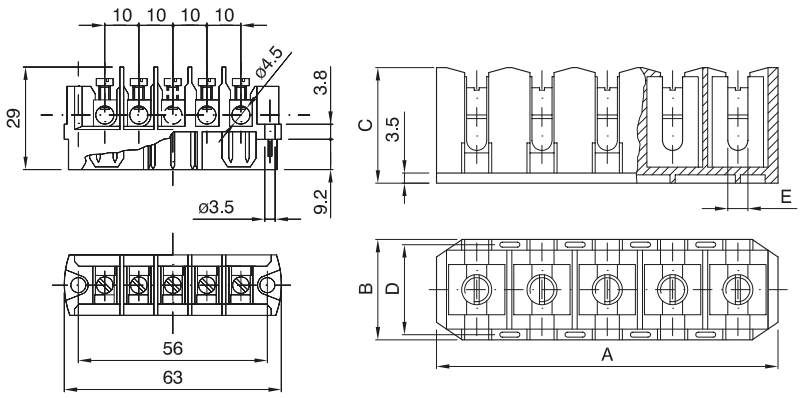

Codice	Sezione	A	B	C	D	E
GW 44 609	3 x 4/6 mm²	48	30	28	22,5	3,3
GW 44 610 **GW 44 610 C**	5 x 4/6 mm²					
GW 44 611	3 x 10/16 mm²	88	33	33	22,5	4,8
GW 44 612	5 x 10/16 mm²					
GW 44 613	3 x 25/35 mm²	115	40	49	32,5	6,8
GW 44 614	5 x 25/35 mm²					

CAPACITÀ DI CONNESSIONE						
Codice	N° poli	Capacità di connessione	C. chiusura viti (Nm)	Sezione (mm²)	Max n° di conduttori per polo	
		n° fori per sezione (mm²)			rigidi	flessibili
GW 44 606	3	4	1,8	4	2	2
				2,5	3	3
				1,5	4	4
GW 44 607	4	4	1,8	4	2	2
				2,5	3	3
				1,5	4	4
GW 44 608	5	4	1,8	4	2	2
				2,5	3	3
				1,5	4	4
GW 44 609	3	6	1,8	2,5	1 ÷ 4	1 ÷ 4
				4	2 e 3	2 e 3
GW 44 610 GW 44 610 C	5			6	2	/
GW 44 611	3	16	2,5	4	/	2 ÷ 4
				6	2 ÷ 4	2 ÷ 4
GW 44 612	5			10	2 e 3	2 e 3
				16	2	/
GW 44 613	3	35	4,5	10	/	2
				16	2	2
GW 44 614	5			25	2	2
				35	2	/

44 ME - MORSETTIERE EQUIPOTENZIALI UNIPOLARI

CARATTERISTICHE TECNICHE	
Normativa: EN 60998-1 (CEI 23-20); EN 60998-2-1 (CEI 23-21)	Resistenza al calore: termopressione con biglia 125°C
Tensione di isolamento: 450V	Resistenza al calore anormale e al fuoco: Glow wire test 850°C
Grado di protezione: IP20	Temperatura di utilizzo massima: 85°C
Protezione contro i contatti diretti: IP XXB	

Tabelle dimensionali

MORSETTIERE COMPONIBILI

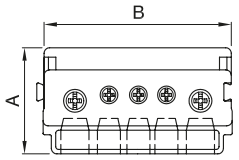

Fissaggio su fondo scatola

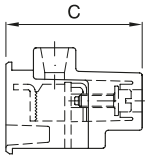

Fissaggio su guida DIN con GW 44 682

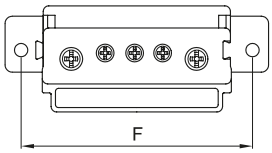

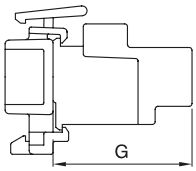

		Codice	Dimensioni			Sedi alloggiamento conduttori				Fissaggio	
			A	B	C	NO.	AND SEC	NO.	D SEC	F	G
3x6		GW 44 671	26	24	28	3	6	-	-	38	34,5
5x6		GW 44 672	26	35	28	5	6	-	-	49	34,5
4x16		GW 44 673	29	51,5	35,5	4	16	-	-	65,5	42
2x16	3x6	GW 44 674	29	51,5	35,5	3	6	2	16	65,5	42
2x16	9x6	GW 44 675	29	98	36,5	9	6	2	16	112	43
2x35	4x16	GW 44 676	39	94,5	54	4	16	2	35	108,5	-

Codice	Capacità di connessione n° fori per sezione (mm2)	N. max conduttori collegabili per unità di connessione		
		Sezione (mm2)	Rigidi	Flessibili
GW 44 671	3x6	6	1	/
		4	1	1
		2,5	1 ÷ 2	1 ÷ 2
GW 44 672	5x6	6	1	/
		4	1	1
		2,5	1 ÷ 2	1 ÷ 2
GW 44 673	4x16	16	1	/
		10	1	1
		6	1 ÷ 2	1 ÷ 2
		4	1 ÷ 2	1 ÷ 3
GW 44 674	2x16 + 3x6	16	1	/
		10	1	1
		6	1 ÷ 2	1 ÷ 2
		4	1 ÷ 2	1 ÷ 3
		6	1	/
		4	1	1
		2,5	1 ÷ 2	1 ÷ 2
GW 44 675	2x16 + 9x6	16	1	/
		10	1	1
		6	1 ÷ 2	1 ÷ 2
		4	1 ÷ 2	1 ÷ 3
		6	1	/
		4	1	1
		2,5	1 ÷ 2	1 ÷ 2
GW 44 676	2x35 + 4x16	35	1	1
		25	1	1
		16	1 ÷ 2	1 ÷ 2
		10	1 ÷ 2	2 ÷ 3
		16	1	1
		10	1	1
		6	1 ÷ 2	1 ÷ 2
		4	1 ÷ 2	1 ÷ 3

MORSETTIERE AFFIANCABILI

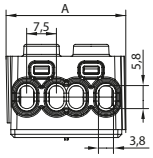

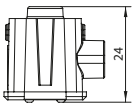

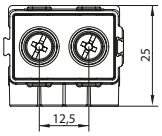

	N° vie	mm2	A
GW 44 704	4	6	30
GW 44 706	6	6	43
GW 44 708	8	6	56

SUPPORTO PER MORSETTIERE AFFIANCABILI

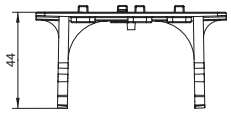

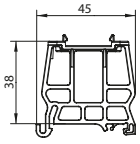

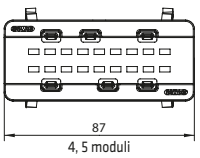

Cablaggio	Tipologia cavi	Sezione cavo		
		6 mm²	4 mm²	2,5 mm²
Utilizzando una sola unità di connessione (Unità 1)	Flessibili	1	1 e 2	1 e 2
	Rigidi filo unico	1	1	1 e 2
	Rigidi cordati	1	1 e 2	1 e 2

Cablaggio	Tipologia cavi	Sezione cavo (Unità 1 / Unità 2)	6 mm²	4 mm²	2,5 mm²
Utilizzando le due unità di connessione (Unità 1, Unità 2)	Flessibili	6 mm²	1 + 1	-	-
		4 mm²	-	1 + 1 2 + 2	1 + 1
		2,5 mm²	-	-	1 + 1 1 + 2 2 + 2
	Rigidi filo unico	6 mm²	1 + 1	1 + 1	-
		4 mm²	-	1 + 1	1 + 1
		2,5 mm²	-	-	1 + 1 1 + 2
	Rigidi cordati	6 mm²	1 + 1	1 + 1	1 + 2
		4 mm²	-	1 + 1	-
		2,5 mm²	-	-	1 + 1 2 + 2

Per informazioni tecniche contattate il SAT o visitate il sito gewiss.com

44 MP - MORSETTIERE RIPARTITRICI MODULARI

CARATTERISTICHE TECNICHE

Normativa: EN 60998-1 (CEI 23-20); EN 60998-2-1 (CEI 23-21)
Tensione di impulso: 4 kV
Tensione di isolamento: 500 V
Protezione contro i contatti diretti: IP XXA
Resistenza al calore: termopressione con biglia 125°C
Resistenza al calore anormale e al fuoco: Glow wire test 850°C

Temperatura di utilizzo massima: 85°C

Corrente nominale In (A)	Icw (kA)	Corrente di picco Ipk (kA)	Uimp (kV)	Ui (V)
100	6	20	8	750
125	6	22	8	750
160	10	24	8	750

Tabelle dimensionali

MORSETTIERE RIPARTITRICI MODULARI

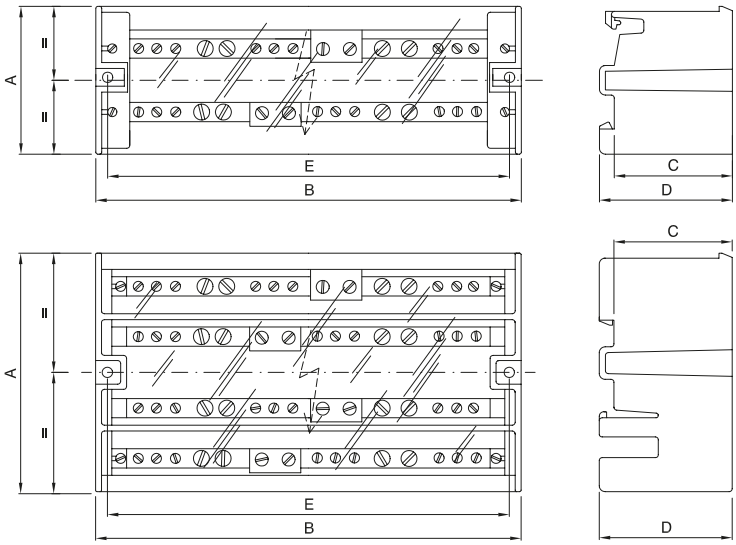

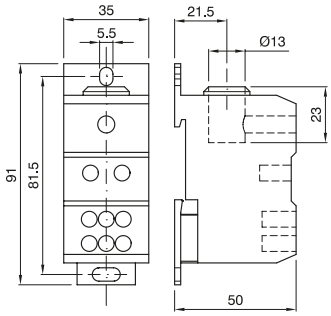

GW 44 651

N° poli	Codice	A	B	C	D	E
2P	**GW 44 691**	50	72	44	49	64
	GW 44 693	50	144	44	49	136
4P	**GW 44 696**	81	72	44	49	64
	GW 44 698	81	144	44	49	136
	GW 44 699	90	160	44	49	145